B-fix® Decking & cladding solutions

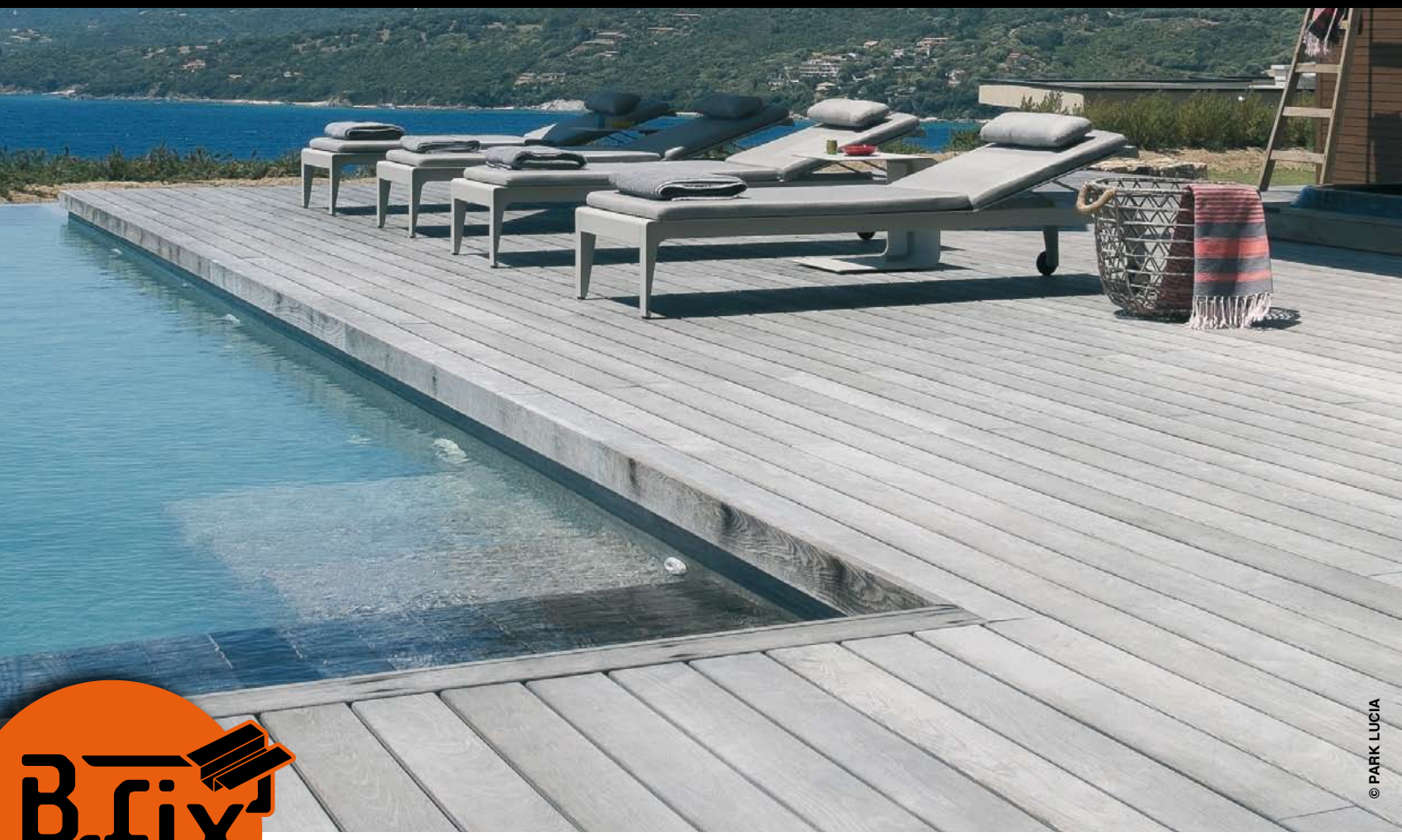

B-fix® Air

Dieser aus HDPE gefertigte Keil gewährleistet eine optimale Lüftung der Konstruktion sowie des Terrassenbodens. In Kombination mit den Halterungen der B-Fix-Serie oder mit einer herkömmlichen Schraubverbindung garantiert er die maximale Haltbarkeit Ihres Projekts.

Technische Daten

- *maximale Belüftung des Bodens und der Konstruktion*
- *verlängerte Lebensdauer des Holzes*
- *kompatibel mit B-Fix One / Black One (Classic-, Plus- und Premium-Profile)*
- *auch bei sichtbarer Verschraubung einsetzbar*
- *lokale Demontage jederzeit möglich (Classic-Profil)*
- *recycelbares Material (HDPE)*
- *von Spezialisten anerkannt*
- *eingetragenes Muster*
- *Belgische Herstellung*

WWW.B-FIX.BE

B-Fix® - Patent IP 1.452.665

100x
B-Fix Air

+/- 0,71 kg

100 mm
+/- 4,5 m²

140 mm
+/- 6 m²

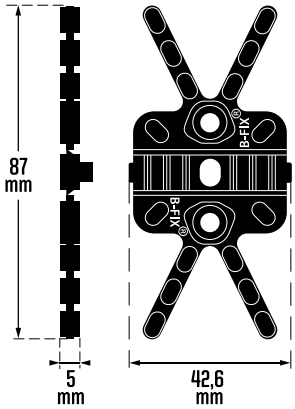

Profile

3 kompatible Profile

B-Fix Classic

B-Fix Plus

B-Fix Premium

Materialien

Schwarzes HDPE, recycelbar

Empfohlenes Material

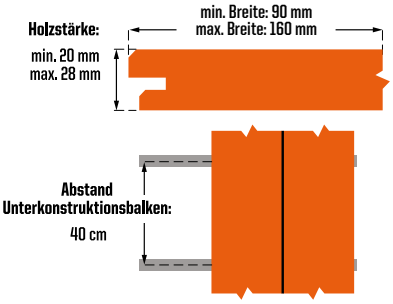

Aneinanderfügung

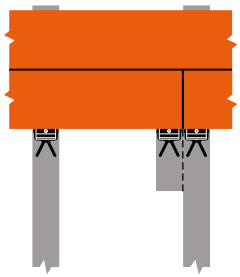

Montage B-Fix

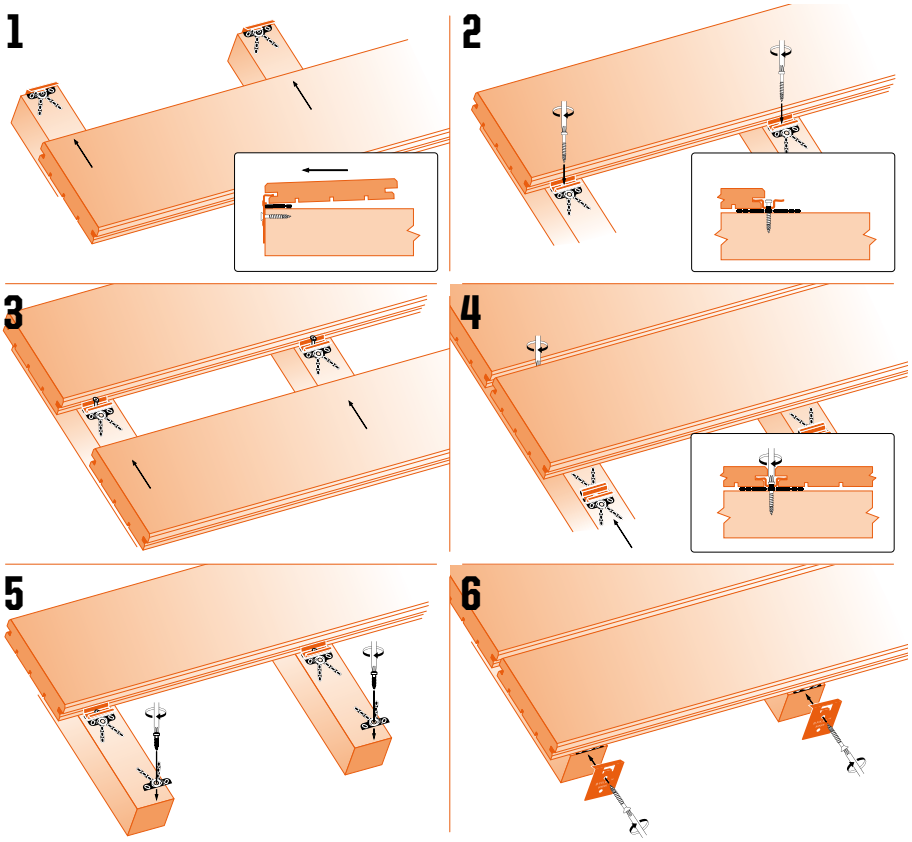

Vertrieb durch:

+32 10 400 790
+33 1 747 13 834

+32 10 400 795
+33 1 747 13 835

info@b-fix.be

Drève des 4 Chênes, 1
1495 Villers-la-Ville
Belgium

www.b-fix.be